TEAC

UD-301

USB Audio D/A Converter

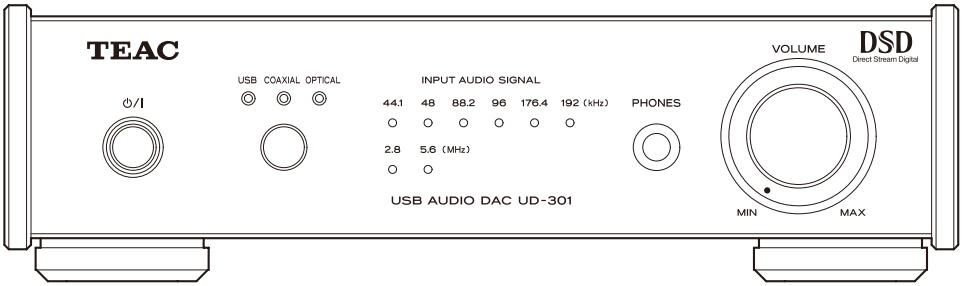

USB Audio 數位/類比轉換器

使用說明書

您對本產品的選擇充分顯示了您對音響設備的精通，我們十分感謝您的惠顧，並為本公司提供優質產品一貫傳統而感到無比的自豪。為使您的裝置與使用能得到最好的發揮，我們建議您在連接和操作您的系統之前，請詳讀本說明書。這樣可以掌握系統連接方法和使用要點，讓您在欣賞與享受從一開始就能獲得增強。您將會發現，我們的計劃、製造與操作方便及可用性等方面，均為滿足顧客的需求所作的各種探索與努力。

請妥善保管本說明書以備將來查用。

備忘記錄

當您要向經銷商提出諮詢和維修要求時，請參看保證書上之品牌機型和型號。
機型：_____ 機號：_____

開箱

請小心開箱並注意將全部附件放在一個地方，以防止遺失。請檢查任何搬運損壞的可能。如果您的裝置有損壞或不能操作，請立即通知貴地經銷商。如果裝置直接運到您的住處，請您儘快與裝運公司連繫。祇有收貨人(接收裝置的個人或公司)才有權利就搬運損壞問題向承運者提出賠償。我們建議您保存好原裝紙箱和包裝材料，以備將來搬運時使用。

重要的安全工作！

在安裝系統前請確認室內插座及室外天線的接地線是否確實做好，當雷擊或漏電現象產生時，它將有效保護您及器材的安全。關於接地導線的尺寸，接地電極的連接辦法，以及對接地電極的各種要求，請查閱國家電氣規程的810節，ANSI/NFPA No.70-1984，並參照以下示意圖。

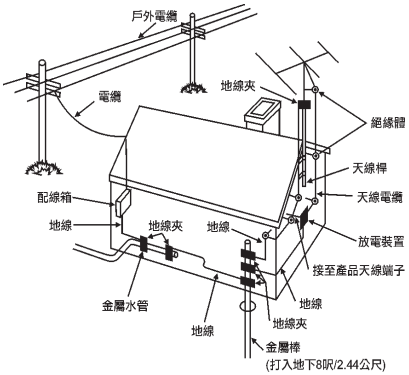

根據"國家電氣規程"的地線接地圖例

CAUTION

RISK OF ELECTRIC SHOCK
DO NOT OPEN

警告：為了降低電擊風險，請勿移動上蓋(或後背板)，機箱內部沒有任何可供用戶使用的零件。若您需要維修服務，請洽當地合格電器維修人員為您處理。

等邊三角形內有箭頭的閃電標誌，提醒用戶注意：機箱內部存有足以讓人觸電的未被絕緣電壓。

等邊三角形內為驚嘆號的標誌，提醒用戶注意：請參考隨產品附上的重要操作手冊與維修服務指示。

警告：
為了降低火災或觸電的危險，請勿將本產品暴露在雨中或溼氣中。

注意：

- 請勿移除外殼或打開產品讓內部零件外露。機箱內部沒有任何可供用戶自行維修的零件。
- 若您的產品出現問題，請接洽TEAC公司或是當地代理商尋求服務。在問題尚未解決之前，請勿繼續使用本產品。
- 未按照說明書指示控制、修改、操作產品，可能會導致危險的產生。

「DSD」為註冊商標。
Microsoft、Windows、Windows Vista、Microsoft Corporation在美國或其他國家註冊的專利商標。
Apple, Macintosh以及MacOS 為Apple Inc的專利商標，在美國及其他國家皆有註冊。
此說明書中其他公司名稱與產品名為其公司所專有。

重要安全指示

1) 請詳讀本說明書。
2) 請妥善保存本說明書。
3) 請注意所有警語。
4) 請遵照本說明書內所有指示。
5) 不要在水邊使用本產品。
6) 請只用乾布清潔。
7) 不要堵塞通風孔，請遵照廠商指示進行安裝。
8) 不要將本產品安裝在熱源附近，例如散熱器、暖氣機、暖爐、或其它會產生熱氣的裝置(包含擴大機)。
9) 不要使用無極性區分插頭或安全功能失效的接地型插頭。極性區分的插頭有兩片導電片，其中一片較寬。接地型插頭則有兩片導電片及第三根接地針腳。較寬的導電片或第三根針腳皆是為了保障您的安全而提供的。若隨附的插頭不適用您的插座，請聯絡電工更換電源插座。
10) 請避免電源線被踩踏或被扭轉，尤其是插頭、多孔性插座及產品連接電源線的地方。
11) 請只使用製造商指定的附件/配件。
12) 請只使用製造商指定或隨產品銷售的推車、底座、三腳架、托架或桌檯。

使用推車時，請小心移動推車/產品以避免因推車翻覆而造成傷害。
13) 在有閃電期間或長時間不使用產品時，請將插頭拔出電源插座。
14) 所有維修作業皆須請合格技師進行。當產品因任何因素而受損時必須要維修，例如電源線或插頭損壞、有液體濺入或物件掉入產品內、產品曾暴露在雨中或水氣中、無法正常運作或是產品曾經掉落。

- 當本產品的POWER或STANDBY/ON鍵切換不在ON位置時，會由壁上交流電插座消耗微量非操作性電力。
- 插座當作切斷器材的開關須保持隨時可輕易操控。
- **請注意：耳機和頭戴式耳機的過高音量會導致聽覺受損。**

注意：

- 請勿將液體潑灑入本產品內。
- 請勿放置任何含水器皿於本產品之上，例如花瓶。
- 請勿將本產品放置在受侷限範圍內，例如書架或類似的傢俱。
- 本產品應該儘可能地放置在靠近AC交流電插座，您才可以隨時容易地拔除電源插頭。
- 電池(電池組或內建電池座)不應該過度曝曬於熱氣之下，例如太陽、火爐或類似的其它地方。
- 請注意： 如果使用可替換的鋰電池，若安裝不同種類的電池有可能導致爆炸。請為器材安裝同種類的電池。

警告：

Class I類結構的器材，應該連接配有保護性三腳接地結構的AC交流電源插座。

操作手冊內容

非常感謝您選擇TEAC。請詳讀本操作手冊，以獲得最佳表現。

重要安全須知.....2
附件.....5
使用TEAC全球網頁.....5
使用之前.....5
連接器材.....6
前面板概述.....8
播放.....9
使用電腦播放音樂.....10
自動省電功能(APS).....12
升頻功能.....12
疑難排解.....13
規格 14

銘牌如以下所示，位於機器的底部。

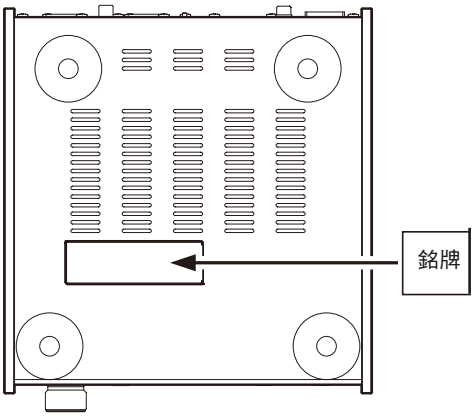

附件

若在運送過程中有遺失或損毀任何附件，請聯絡您所購買的商家。

電源線 x 1
使用說明書 x 1
保證卡 x 1

使用TEAC全球網頁

您可以從TEAC全球網頁下載此型號的更新檔： http://teac-global.com/

1) 開啟TEAC全球網站。
2) 於TEAC Downloads部分，點選您所想使用的語言，然後開啟下載頁面。

請注意

若您所想使用的語言並沒有顯示，請點選Other Languages (其他語言)。

3) 點選「Search by Model Name」(以型號搜尋)，以開啟產品的下載頁面。
4) 選擇並下載需要的驅動程式。

保養

若器材的表面變髒時，請使用柔軟的乾布或沾稀釋過的中性清潔劑輕輕擦拭。軟布擦拭機器之前，請將過多的液體擰乾。請勿使用稀釋劑或酒精清潔機器，因為它們可能會損傷機器的表面。

⚠ **安全起見，清潔器材前請將電源線從插座拔除。**

使用之前

⚠ 請注意: 機器的放置

- 請謹慎選擇本機置放位置，避免陽光直接照射或接近熱源，此外，請勿將機器置於擴大機上方，或置於任何會產生熱能的設備上面，這麼做可能會產生變色、變形或故障。

⚠ 放置機器的相關注意事項

- 請勿放置任何東西在機器上方。
- 請勿將機器放置於日光直射處或接近熱源的地方，例如散熱器、暖爐(加熱器)、開放火源或擴大機，以及容易引發震動、 灰塵多、過冷及過度潮濕的地方。
- 請將器材放置在靠近音響系統附近的平坦地方。
- 使用中請勿移動器材。
- 提供到器材的電壓須與後背板標籤相符，若您對此有任何疑問請聯絡電工人員。
- 機器在操作的時候可能會產生熱能，請在機器周圍預留空間以供散熱。安裝的時候，請確保機器與牆壁和其他設備之間至少留有5 cm (2英吋)的空間。若您將機器放在架子中，請至少在機器上方留有5cm (2英吋)的空間，且在機器後方至少留有10cm (4英吋)的空間。
- 請勿打開機箱，此舉可能損壞線路並產生電擊。若有異物掉落至箱體內，請聯絡TEAC的經銷商或服務單位。
- 從牆壁上插座移除電源線時，請直接拔插頭而不要硬扯電源線。
- 由於電磁波的關係，此器材開機時有可能導致電視開啟時螢幕出現線條。若您發現線條，這不是器材或電視壞掉，請保持器材與電視間的距離。

連接器材

⚠ **完成所有連接之後，請將電源線的插頭插入壁上插座。**

- 連接時請詳閱要連接器材的說明書，並遵循指示。
- 為避免哼聲與噪音，請勿將連接的線捆綁在一起。
- 請確認所有連接插頭皆已確實連接。

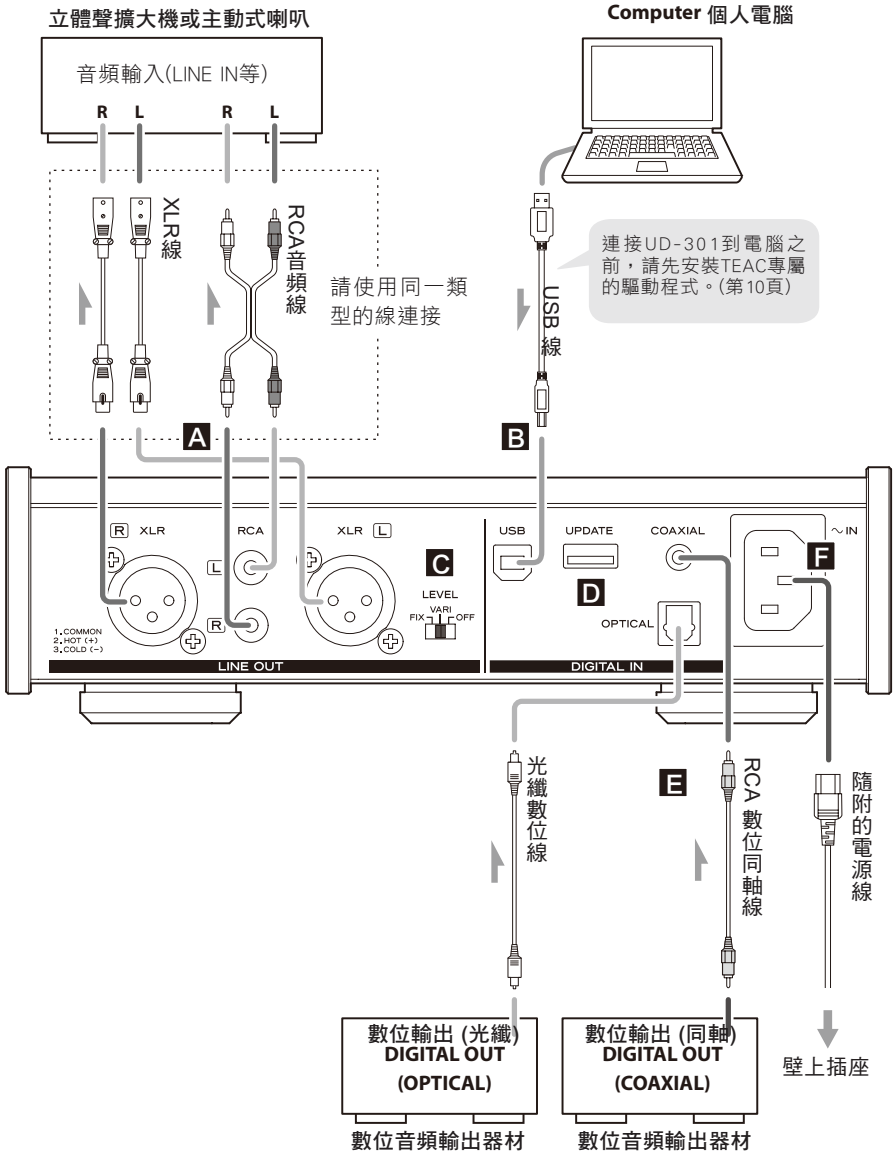

連接器材

A 類比音頻端子

輸出兩聲道的類比音頻訊號。連接XLR或RCA端子至立體擴大機或主動式喇叭。

請使用市售的電纜線。

XLR：XLR平衡線

RCA：RCA音頻線

連接本機的R端子至擴大機的R端子；本機的L端子至擴大機的L端子。

B USB輸入端子

連接電腦的USB孔輸入數位音頻。

使用市售的USB線材。

請注意：連接UD-301至Windows操作系統的電腦前，請先於電腦端安裝TEAC專屬的驅動軟體(第10頁)。使用Macintosh電腦時，您不需要安裝驅動程式。

C 輸出音量控制 (LEVEL)

設定類比音頻輸出孔輸出的音量。

FIX： 永遠輸出最大音量。當您欲使用相連的擴大機調整音量時，請使用此設定。連接耳機時，音頻會從類比音頻輸出孔輸出。

VARI：僅能用機器前面板上的音量旋鈕調整輸出。當您想要使用此機器調整音量時，請使用此設定。連接耳機時，音頻並不會從類比音頻插孔中輸出。

OFF： 音頻永遠都不會從類比音頻插孔輸出。

- 不論LEVEL設定，機器前面板的音量旋鈕永遠可以調整耳機輸出的音量。

D 維修端子 (UPDATE)

此端子僅予維修使用。

僅給維修人員使用，因此請勿與任何東西連接。

E 數位音頻輸入端子

輸入數位音頻訊號。連接至數位輸出器材的數位音頻輸出端子。

COAXIAL：RCA數位同軸線

OPTICAL：光纖數位線 (TOS)

F 電源插座

連接所附的電源線到電源插座中。

請在完成所有連接後，再將電源插頭插入壁上插座。

⚠ **僅能使用此產品隨附的電源線，使用其他電源線可能導致火災或電擊危險。若長時間不使用本機時，請拔除電源線。**

認識器材(前面板)

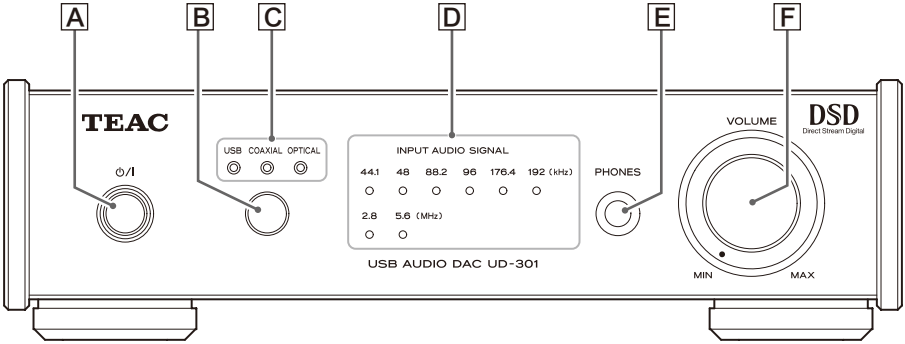

A Standby/on (⏻/I) button / 待機/開機鍵

按壓此鍵開啟器材，或將機器調整成待機模式。當機器開啟的時候，藍色指示燈會亮起。

- 當機器於待機模式時，仍然會消耗電力，因此以「待機」或「待機模式」取代「關閉」一詞。

B Source button / 訊源鍵

每按一次此鍵，訊源就會改變。

C INPUT source indicators / 輸入訊源指示燈

所選擇的訊源的指示燈將會亮起。
當輸入訊號不是數位音頻訊號，或者數位音頻訊號的格式不是PCM或DSD時(例如: Dolby Digtal、dts或AAC)，指示燈會閃爍。

D Sampling frequency indicators / 取樣率指示燈

此顯示輸入數位音頻訊號的取樣率。當輸入訊號已鎖定時，其取樣率的指示燈會亮起。沒有訊號輸入，或者是輸入訊號沒有鎖定時，指示燈會閃爍。

請注意

若輸入訊號的取樣率為32kHz，取樣率的指示燈不會亮起，但是輸入指示燈會亮起。

E PHONES jack / 耳機插孔

使用標準6.3mm(1/4英吋)立體聲接頭連接耳機。

F VOLUME knob / 音量旋鈕

當LEVEL開關切換至VARI時，您可以使用此旋鈕控制類比音頻插孔的音量輸出。(請看第7頁)與耳機連接時，此旋鈕亦可調整耳機的音量。

⚠ **耳機連接完成，戴上之前，請確認已將音量旋鈕調整到MIN。配戴耳機時，請勿開啟機器、將機器切換成待機模式，或連接/拔除耳機。這麼做可能會產生瞬時噪音，造成聽力損傷。**

播 放

1 按壓 ⏻/I 鍵開啟機器

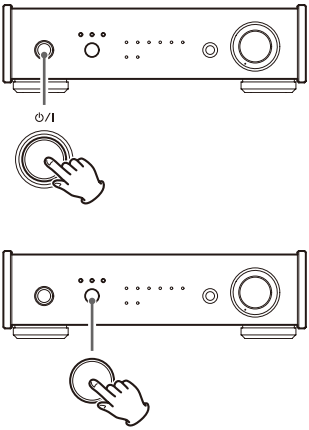

請注意

使用此機器(作為前級)與擴大機連接時，請將LEVEL開關設定為VARI。開啟擴大機之前，請將LEVEL開關設定為VARI，並將音量調到最小。若相連的擴大機開啟時，LEVEL開關的設定不同，可能會產生爆音，並損壞喇叭、傷害聽力或造成其他問題。

2 按壓訊源鍵設定輸入訊源

重複按訊源鍵如以下順序循環：

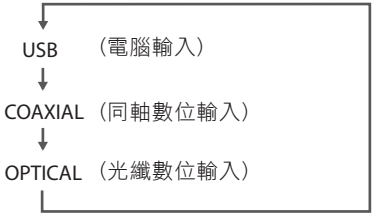

選定的訊源與輸入取樣率的指示燈會亮起。

- 當輸入訊號是PCM或DSD格式以外的數位音頻訊號（例如Dolby、Digital、dts或AAC)，輸入訊源指示燈會閃爍。若此情形發生，請檢查連接的數位訊源設備，確認其數位輸出格式是否有「PCM」設定，請參考設備的操作手冊進行設定。

- 當無輸入信號或輸入信號無法鎖定時，取樣率指示燈會閃爍。

- 當輸入信號的取樣率為32 kHz，取樣率指示燈不會亮起但輸入指示燈會亮起。

- 選擇「USB」將Windows電腦與此機器連接時，請先於電腦端安裝TEAC專屬的驅動程式，才能透過此機器播放音樂檔案。(第10頁)

3 開始使用連接的訊源設備播放音樂。

使用電腦播放音樂

請先在電腦內安裝專屬驅動程式

使用Mac OS X時

此機器可與以下Mac操作系統相容。
Mac OS X10.6.4 或更新的版本(Snow Leopard)
OS X Lion 10.7
OS X Mountain Lion 10.8
OS X Mavericks 10.9
(從2014年3月開始)

- 此機器可與標準的Mac OS驅動程式相容，因此不需要特別安裝驅動程式。

使用Windows OS時

於電腦當中安裝驅動程式

要透過此機器播放Windows電腦中的音樂檔案，您必須於電腦安裝專屬的驅動程式，請從TEAC全球網頁下載專屬驅動程式：
http://teac-global.com/

此機器可與以下Windows操作系統相容
Windows XP (32-bit)
Windows Vista(32/64-bit)
Windows 7(32/64-bit)
Windows 8 (32/64-bit)
Windows 8.1 (32/64-bit)

若使用其他操作系統，不保證機器能順利操作。

⚠ 注意事項：

連接USB前請先安裝好驅動程式。

若在安裝驅動程式前連接電腦與此機則無法正常運作。若您使用Windows XP，操作明顯變慢時需要重新開機。

驅動程式安裝程序的相關說明，請到TEAC全球網頁的下載頁面。
http://teac-global.com/

根據不同的硬體軟體的搭配，即使使用以上操作系統，有時也可能無法正常操作。

傳輸模式

UD-301使用高速非同步模式連接。
可傳輸的PCM取樣率為：44.1kHz、48kHz、88.2kHz、96kHz、176.4kHz、與192kHz。
亦支援2.8 MHz與5.6 MHz DSD檔案。

正確連接之後，您就可以選擇「TEAC USB AUDIO DEVICE」做為電腦的音頻輸出。

於非同步模式時，將使用此機器的時脈處理電腦傳送的音樂檔案，降低傳輸的時基誤差。

下載TEAC HR Audio Player播放程式

若您有需要也可以從TEAC全球網頁下載免費支援DSD檔案的播放程式(Mac以及Windows版本皆有)。
http://teac-global.com/

使用電腦播放音樂

播放儲存在電腦中的音樂檔案

1 使用USB線連接本機與電腦

- 欲使用Windows電腦操作，您必須先安裝專屬的驅動程式。
- 使用能與機器USB插座相容的線材。

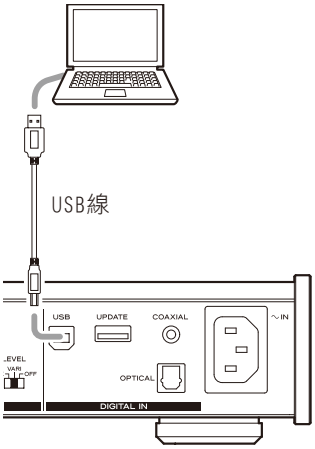

2 開啟電腦電源

- 請確認電腦系統運作正常。

3 按壓UD-301的電源鍵 ⏻/I 開啟本機

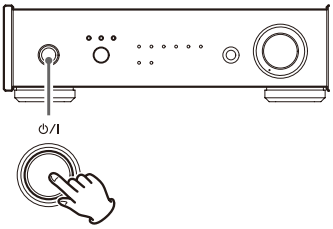

4 重複按壓訊源鍵選擇「USB」

5 開始播放電腦中的音樂檔案

若您可以調整電腦的音量，請將電腦的音量設定到最大，然後使用此機器的音量旋鈕調整音量，以獲得最佳的聲音品質。

- 若您正使用TEAC HR Audio Player應用程式，無法從電腦調整音量，開始播放之前，請將此機器的音量旋鈕調整音量至最小聲再逐步調升音量。

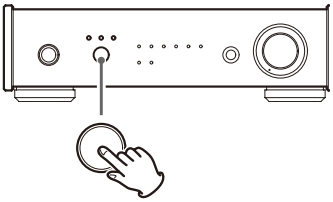

- 電腦與UD-301無法互相操控。

- 當透過USB連接播放音樂時，請勿嘗試以下操作，否則將造成電腦無法正確使用。在您進行下列動作前，請先停止電腦中的音樂播放程式。
  - 拔除USB線
  - 將機器設定為待機模式
  - 變更輸入訊源

- 使用USB連接模式播放音樂檔案時，此機器亦會播放出電腦操作的聲音，為了避免此情形發生，請於電腦進行適合的設定。

- 若您在播放音樂軟體後連接UD-301或才選擇「USB」，音樂可能無法正常播放。若此問題發生，請重啟音樂播放軟體或電腦。

自動省電功能(APS)

此機器擁有自動省電功能。
於預設值的情況下，超過三十分鐘沒有任何鎖定輸入訊號，機器將進入自動省電功能。(待機模式時，耗電量為0.5W或更少)

- 機器出廠時，即開啟自動省電功能。

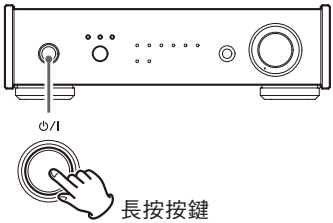

確認自動省電功能設定

若自動省電功能為關閉，機器開啟的時候，所有的輸入指示燈會暫時亮起。

設定自動省電功能

當機器開啟時，按住⏻/I 鍵五秒鐘，直到所有的輸入指示燈亮起或關閉。

沒有指示燈亮起：APS on
所有指示燈亮起：APS off

升頻功能

使用數位輸入(USB*、光纖或同軸)，可以使用升頻功能。
* DSD 音頻並不能進行升頻。
按住訊源鍵約5秒鐘，直到取樣率的指示燈如下亮起

44.1 kHz與48kHz指示燈亮起：關閉升頻
44.1 kHz與96kHz指示燈亮起：升頻設定1
44.1 kHz與192kHz指示燈亮起：升頻設定2

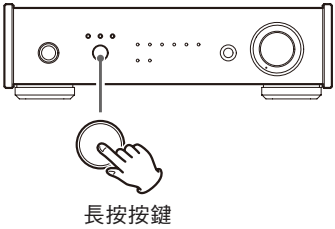

升頻後的輸入頻率與頻率

輸入頻率	設定1	設定2
44.1 kHz	88.2 kHz	176.4 kHz
48 kHz	96 kHz	192 kHz
88.2 kHz	無升頻	176.4 kHz
96 kHz	無升頻	192 kHz

- 176.4 kHz以上的頻率，輸入的時候並不會升頻。

升頻時的取樣率指示燈

使用升頻功能的時候，兩個取樣率指示燈都將亮起。左邊的燈顯示輸入頻率，右邊的燈顯示升頻後的頻率。

疑難排解

若您操作本機時遭遇任何疑難，在送修之前請先花點時間參考下表，看是否可以自行排除。若問題依然存在，請聯絡您購買的經銷商。

一般	**沒有電源**	請檢查機器與AC電源的連接，若AC電源來源為切換插座，請開啟切換開關。
		請連接其他電器(如檯燈或電風扇)，確認AC電源插座是否通電。
	類比音頻端子沒有聲音輸出	LEVEL開關是否切換為OFF或VARI？音量旋鈕是否轉到MIN？
連接電腦	**電腦無法辨認本機**	此機器可以用USB連接，且在下列操作系統的電腦中運作： Microsoft Windows Windows XP(32-bit), Windows Vista, Windows 7, Windows 8, Windows 8.1 • 使用Windows電腦時，必須安裝專屬的驅動程式。（請參看第10頁。） Apple Macintosh Mac OS X 10.6.4 或更新的版本(Snow Leopard) OS X Lion 10.7, OS X Mountain Lion 10.8 OS X Mavericks 10.9 使用不同操作系統的電腦，可能無法確保機器能正常操作。
	產生雜音	在播放音樂檔案時開啟其他應用程式，電腦CPU的負載量將會增加，可能會造成音樂中斷或產生雜音。因此請勿在播放音樂時開啟其他應用程式。
	音樂檔案無法播放	將此機器與電腦連接，在開啟音樂播放軟體前，設定此機器的輸入為「USB」。 若您在開啟音樂播放軟體之後，再連接此機器與電腦，或是設定此機器的輸入為「USB」，可能無法正常播放音樂檔案。

由於此機器使用微電腦，外來雜音以及其他干擾會造成器材故障。若發生此狀況，請拔除電源線並稍候幾分鐘後再次開啟進行操作。

規 格

類比音頻輸出

端子.....XLR端子(兩聲道) x 1
RCA端子(兩聲道) x1

輸出阻抗.....XLR：200Ω
RCA：100Ω

最大輸出電平(1kHz，全音域，10kΩ).....
XLR (增益：0 dB)：+14 dBu
RCA：2.0 Vrms

頻率響應..... 5Hz-55 kHz (-3 dB)*
噪訊比(S/N).....105 dB
總諧波失真.....0.0015%(1 kHz)*
*取樣率為192kHz時

耳機輸出

端子.....標準6.3 mm立體聲端子
最大輸出.....100mW+100mW
(裝載為32Ω時，失真為0.1%)

數位音頻輸入

RCA端子x 1.....(0.5 Vp-p/75Ω)
光纖數位端子x 1...-24.0to-14.5 dBm峰值
USB B類端子 USB2.0

PCM取樣率.....
32[1)]/44.1/48/88.2/96/176.4/192[2)]

Data bit length .....16/24/32[3)]

DSD取樣率...2.8/5.6 MHz(僅在連接USB時)

1) 若輸入訊號的取樣率為32kHz，頻率顯示燈不會亮起，但是輸入指示燈會亮起。
2) 使用光纖數位輸入時，最高值為96kHz。
3) 僅於USB輸入時。

一般

電源供應
台灣版本.....AC120V，60Hz

消耗功率 13W

尺寸(Wx Hx D)(包含端子)
....215 x 61 x 238 mm
重量.....2.0公斤

操作溫度.....+5℃ 至+35℃
操作濕度.....5%-85%(無凝結狀態)
儲存溫度.....-20℃ -+55℃

- 設計與規格會因為升級而改變，不會事先通知。
- 重量及尺寸皆為約略值。
- 插圖可能與實際產品有些許不同。

◎ 本操作手冊的中文版權為勝旗，有關於本手冊內容之任何疑問，請與TEAC經銷店聯繫。若尚有任何不足之處，請與本公司客服部門聯繫。

TEAC

總代理：勝旗電器貿易有限公司
台北市承德路三段277號10F TEL: (02)2597-4321 FAX: (02)2596-0902
http: //www.winkey-audio.com.tw